ITAB
SHOP **PRODUCTS**

CANCELLETTI ROTANTI MECCANICI

Il cancelletto rotante meccanico è la soluzione ideale per controllare il flusso dei clienti con un budget limitato.

Il cancelletto è compatto ma molto funzionale e consente di controllare il passaggio con una supervisione minima. Il design è consolidato ed è realizzato con materiali di alta qualità per un'affidabilità totale. Il vantaggio aggiunto di questo modello particolare è la funzione di sicurezza incorporata. Quando il cancelletto rotante è sollevato, è possibile spostare l'intera unità per ottenere un'ampia uscita in caso di emergenza.

Cancelletti rotanti meccanici

Struttura

- Il cancelletto è disponibile con o senza patte sospese.
- Il cancelletto rotante dispone, come standard, di un dispositivo di blocco per l'uscita d'emergenza.
- Il cancelletto rotante è disponibile sia con senso di rotazione orario, sia antiorario.
- Finitura cromata come standard.
- Può essere usato in collegamento con la nostra gamma di guide standard, per consentire il controllo dell'entrata e dell'uscita.
- Larghezza minima necessaria: 1350 mm (senza patte sospese).
- Le guide con patte sospese sono disponibili nelle lunghezze di 500 mm (3 patte), 1000 mm (4 patte) o 1500 mm (5 patte) con patte di colore rosso, nero o grigio.

Patte

Nero

Grigio

Rosso

DETTAGLI TECNICI

Comandi di apertura	Manuali
Dispositivo di apertura forzata	Dispositivo di apertura forzata verso l'alto con reset manuale
Funzioni	Battuta destra o sinistra a 360 gradi

Dimensioni

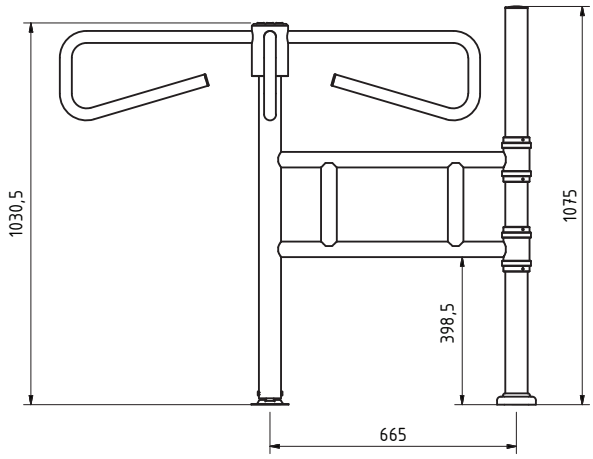

Impronta

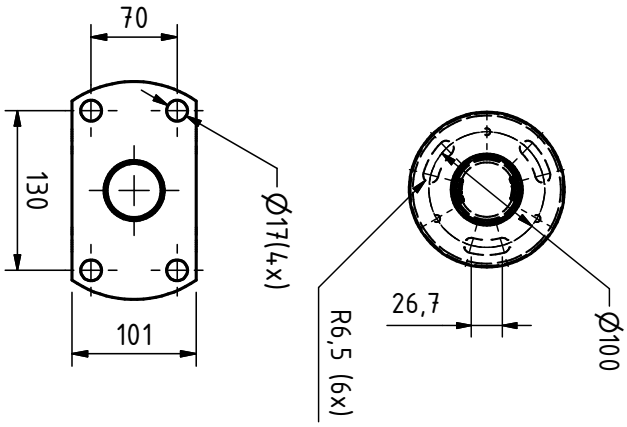

ITAB Shop Products AB
Box 9054, SE-550 09 Jönköping, SVEZIA
Indirizzo: Instrumentvägen 2 | Telefono: +46 (0)36 299 46 00 | Fax: +46 (0)36 299 46 66 | E-mail: info@itabshopproducts.com